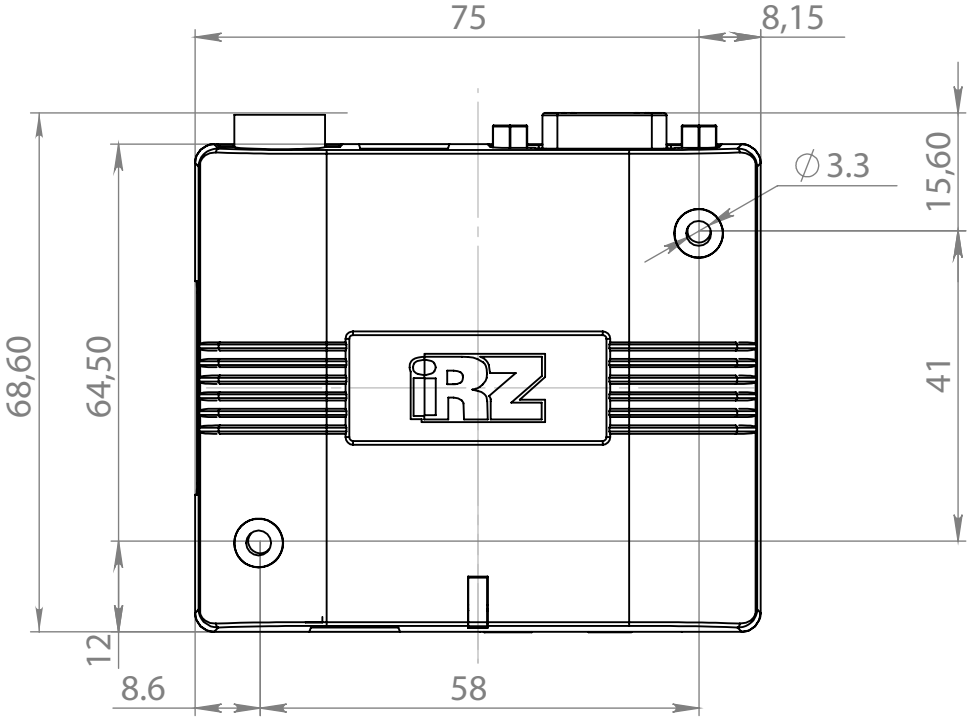
75
8,15
∅3.3
15,60
68,60
64,50
41
12
8.6
58

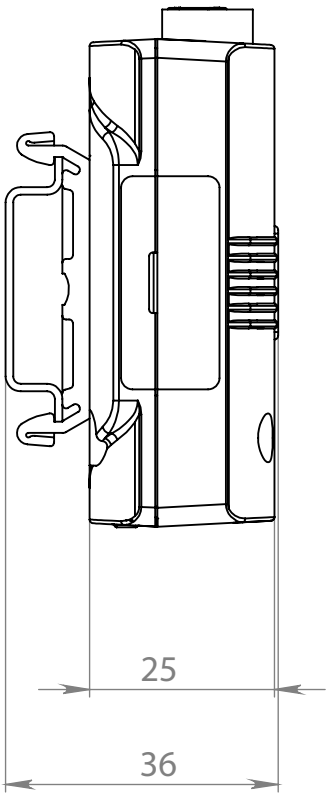
25
36